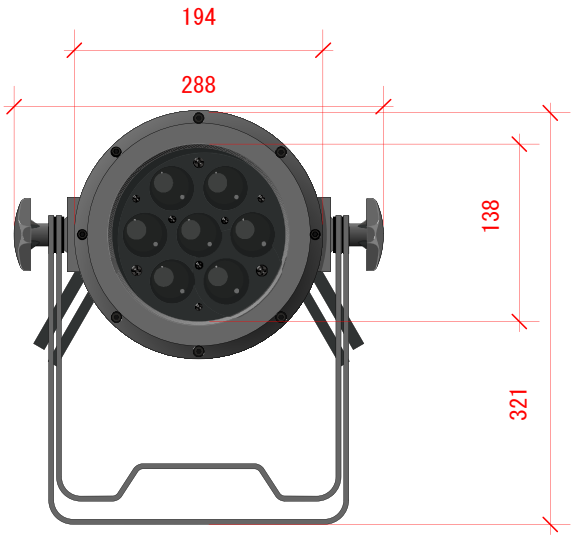
194
288
138
321

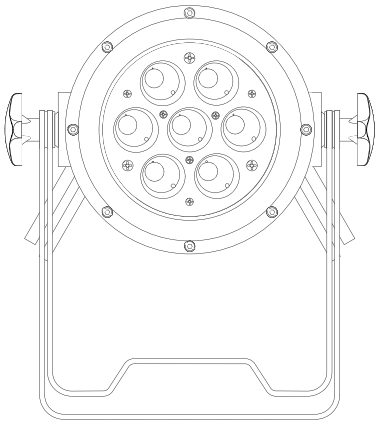

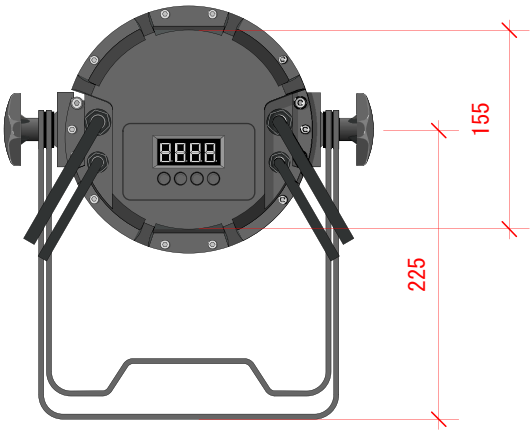
155
225

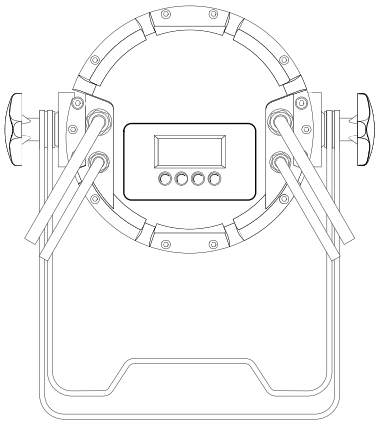

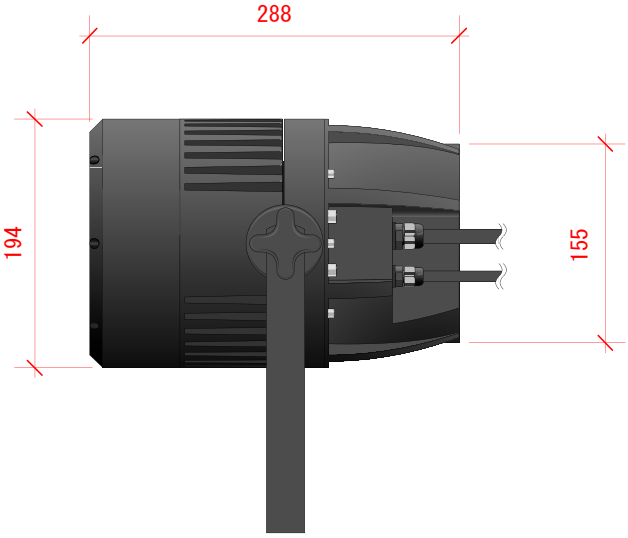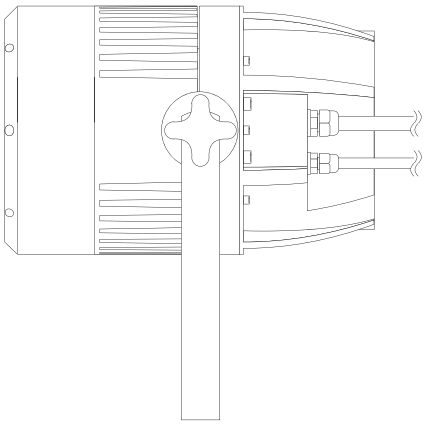
288
194
155